rubinetti e miscelatori a pedale serie 283

pedal operated tap range 283

R 501 283
rubinetto a pavimento
floor tap

R 510 283
miscelatore a pavimento
floor mixer

R 515 283
miscelatore a pavimento
floor mixer

comandi a pedale

per l'igiene nei locali pubblici e nelle industrie alimentari

pedal operated taps and mixers for public place

hygiene and food-processing industry

Legge n. 283 - D.P.R. n. 327 art. 28 - sistema HACCP - D.L. n. 155/97 - Dir. CEE 93/43

Tutti i modelli sono dotati di filtri inox alle entrate per proteggere la cartuccia dai corpi estranei dell'impianto

All the models are supplied with stainless steel filters in the inlets to protect the cartridge from foreign bodyes

RUBINETTI CON COMANDO A PEDALE SERIE 283

PEDAL TAPS 283 RANGE

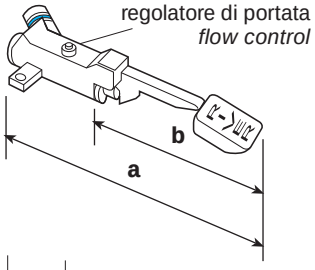

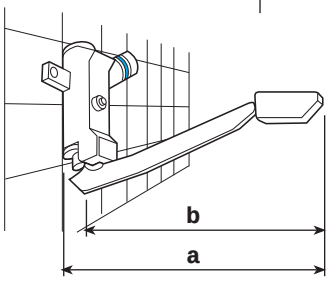

CODICE	mm **a**	mm **b**	Ø	TESTO DI CAPITOLATO
R 501 283	275	150	1/2"	rubinetto a pedale esterno per il fissaggio a pavimento con cartuccia interamente in ottone e con dispositivo anti colpo d ariete. **Regolatore di portata in uscita e filtro inox in entrata** acqua fredda con indicatore blu per il montaggio — ottone lucidato e cromato *floor tap*
R 502 283	280	240	1/2"	rubinetto a pedale esterno per il fissaggio a parete con cartuccia interamente in ottone e con dispositivo anti colpo d ariete. **Regolatore di portata in uscita e filtro inox in entrata** acqua fredda con indicatore blu per il montaggio — ottone lucidato e cromato. In dotazione dima di montaggio *wall-mounted tap*

MISCELATORI CON COMANDO A PEDALE SERIE 283

PEDAL MIXERS 283 RANGE

premendo il pedale
si ottiene acqua fredda
e progressivamente
acqua miscelata

press the pedal
to obtain cold water,
progressively
mixed water

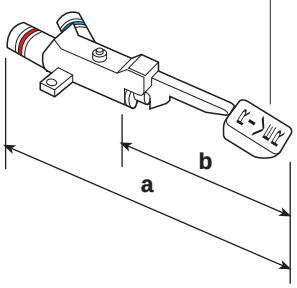

CODICE	mm **a**	mm **b**	Ø	TESTO DI CAPITOLATO
R 510 283	300	150	1/2"	brevettato — miscelatore a pedale esterno per il fissaggio a pavimento con cartuccia per la miscelazione progressiva interamente in ottone e con dispositivo anti colpo d ariete. **Regolatore di portata in uscita e filtri inox in entrata acqua fredda e calda con indicatori blu e rosso** per il montaggio. La corsa del pedale limitata da un dispositivo per evitare bruciature e conforme alla legge n. 10/91 che si pu togliere per ottenere la massima temperatura — ottone lucidato e cromato *floor mixer*
R 511 283	315	150	1/2"	brevettato — miscelatore a pedale esterno per il fissaggio a pavimento con cartuccia per la miscelazione progressiva interamente in ottone e con dispositivo anti colpo d ariete. **Regolatore di portata in uscita e filtri inox in entrata acqua fredda e calda con indicatori blu e rosso** per il montaggio. La corsa del pedale limitata da un dispositivo per evitare bruciature e conforme alla legge n. 10/91 che si pu togliere per ottenere la massima temperatura — ottone lucidato e cromato — **predisposto per boiler istantaneo a gas** con speciale valvola di miscela e con valvola di non ritorno incorporata *special floor mixer also works with an instant gas-fired water heater*

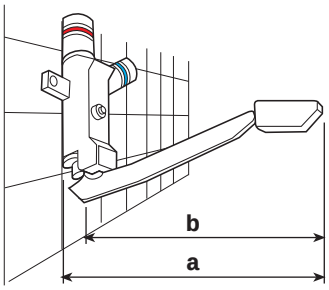

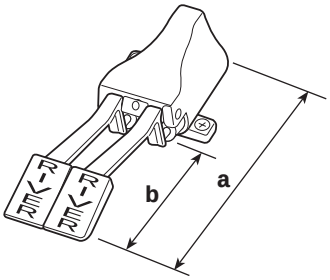

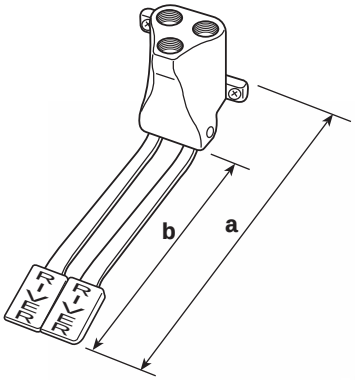

CODICE	mm **a**	mm **b**	Ø	TESTO DI CAPITOLATO
R 520 283	280	240	1/2”	brevettato — miscelatore a pedale esterno per il fissaggio a parete con cartuccia per la miscelazione progressiva interamente in ottone e con dispositivo anti colpo d ariete. **Regolatore di portata in uscita e filtri inox in entrata acqua fredda e calda con indicatori blu e rosso** per il montaggio. La corsa del pedale limitata da un dispositivo per evitare bruciature e conforme alla legge n. 10/91 che si pu togliere per ottenere la massima temperatura — ottone lucidato e cromato. In dotazione dima di montaggio *wall-mounted mixer*
R 521 283	280	240	1/2”	brevettato — miscelatore a pedale esterno per il fissaggio a parete con cartuccia per la miscelazione progressiva interamente in ottone e con dispositivo anti colpo d ariete. **Regolatore di portata in uscita e filtri inox in entrata acqua fredda e calda con indicatori blu e rosso** per il montaggio. La corsa del pedale limitata da un dispositivo per evitare bruciature e conforme alla legge n. 10/91 che si pu togliere per ottenere la massima temperatura — ottone lucidato e cromato — **predisposto per boiler istantaneo a gas** con speciale valvola di miscela e con valvola di non ritorno incorporata *wall-mounted mixer for instant gas-fired water heater*
R 515 283	245	150	1/2”	miscelatore esterno a 2 pedali per il fissaggio a pavimento — erogazione di acqua solo fredda e solo calda, premendo contemporaneamente i pedali si ottiene un ottima miscelazione. Le cartucce sono interamente in ottone e sono complete di filtro inox — **non è necessario smontare i flessibili per pulire i filtri** *floor mixer with 2 pedal*
R 525 283	280	240	1/2”	miscelatore esterno a 2 pedali per il fissaggio a parete — erogazione di acqua solo fredda e solo calda, premendo contemporaneamente i pedali si ottiene un ottima miscelazione. Le cartucce sono interamente in ottone e sono complete di filtro inox — **non è necessario smontare i flessibili per pulire i filtri** *wall-mounted mixer with 2 pedal*

R 525 283
miscelatore a parete
wall-mounted mixer

rubinetti e miscelatori a pedale serie 283 PLUS

pedal operated taps 283 PLUS range

R 560 283
rubinetto a pavimento
floor tap

R 566 283
miscelatore a pavimento
floor mixer

R 550 283
miscelatore a pavimento
floor mixer

R 570 283
miscelatore a pavimento con grande portata
floor mixer with big flow rate

RUBINETTI CON COMANDO A PEDALE SERIE 283 PLUS
PEDAL TAPS 283 PLUS RANGE

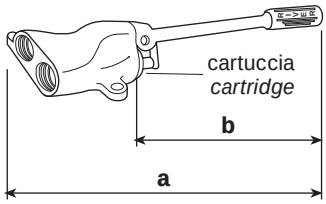

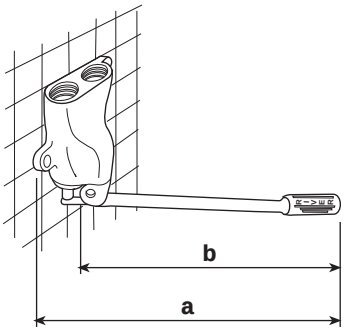

CODICE	mm **a**	mm **b**	Ø	TESTO DI CAPITOLATO
R 560 283	245	170	1/2”	rubinetto a pedale esterno per il fissaggio a pavimento con cartuccia interamente in ottone e con dispositivo anti colpo d ariete. **La cartuccia si estrae facilmente** per la revisione senza togliere il pedale dal pavimento e senza smontare i flessibili. **In dotazione filtro inox** — ottone lucidato e cromato *floor tap*
R 562 283	295	250	1/2”	rubinetto a pedale esterno per il fissaggio a parete con cartuccia interamente in ottone e con dispositivo anti colpo d ariete. **La cartuccia si estrae facilmente** per la revisione senza togliere il pedale dalla parete e senza smontare i flessibili. **In dotazione filtro inox e dima di montaggio** — ottone lucidato e cromato *wall-mounted tap*

MISCELATORI CON COMANDO A PEDALE SERIE 283 PLUS
PEDAL MIXERS 283 PLUS RANGE

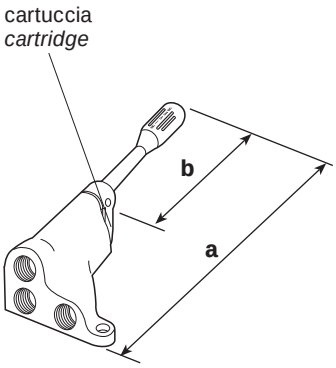

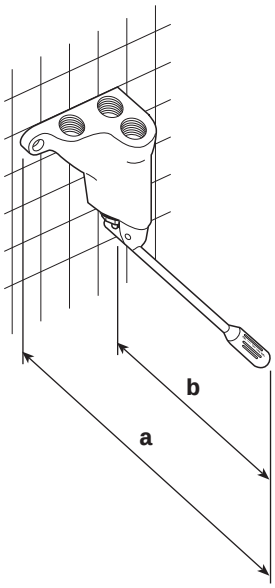

CODICE	mm **a**	mm **b**	Ø	TESTO DI CAPITOLATO
R 566 283	260	170	1/2”	miscelatore esterno fissaggio a pavimento — premendo la leva si ottiene acqua fredda e progressivamente miscelata e bollente — **cartuccia interamente in ottone con dispositivo anti colpo d’ariete, completamente estraibile senza togliere il miscelatore dal pavimento** — dispositivo per evitare le bruciature e conforme alla legge 10/91 che si pu togliere per gli utilizzi alla massima temperatura — ottone lucidato e cromato — completo di viti e tasselli *floor mixer*
R 567 283	290	170	1/2”	miscelatore esterno fissaggio a pavimento — premendo la leva si ottiene acqua fredda e progressivamente miscelata e bollente — cartuccia interamente in ottone con dispositivo anti colpo d ariete, completamente estraibile senza togliere il miscelatore dal pavimento — dispositivo per evitare le bruciature e conforme alla legge 10/91 che si pu togliere per gli utilizzi alla massima temperatura — ottone lucidato e cromato — completo di viti e tasselli — **predisposto per boiler istantaneo a gas con speciale valvola di non ritorno incorporata** *ditto – for instant gas-fired water heater*
R 568 283	295	250	1/2”	miscelatore esterno fissaggio a parete — premendo la leva si ottiene acqua fredda e progressivamente miscelata e bollente — **cartuccia interamente in ottone con dispositivo anti colpo d’ariete, completamente estraibile senza togliere il miscelatore dalla parete** — dispositivo per evitare le bruciature e conforme alla legge 10/91 che si pu togliere per gli utilizzi alla massima temperatura — ottone lucidato e cromato — completo di viti e tasselli. **In dotazione filtri inox e dima di montaggio** *wall–mounted mixer*
R 569 283	295	250	1/2”	miscelatore esterno fissaggio a parete — premendo la leva si ottiene acqua fredda e progressivamente miscelata e bollente — **cartuccia interamente in ottone con dispositivo anti colpo d’ariete, completamente estraibile senza togliere il miscelatore dalla parete** — dispositivo per evitare le bruciature e conforme alla legge 10/91 che si pu togliere per gli utilizzi alla massima temperatura — ottone lucidato e cromato — completo di viti e tasselli. **In dotazione filtri inox e dima di montaggio** - **predisposto per boiler istantaneo a gas** con speciale valvola di non ritorno incorporata *ditto – for instant gas-fired water heater*

Tutti i modelli sono dotati di filtri inox alle entrate per proteggere la cartuccia dai corpi estranei dell’impianto

All the models are supplied with stainless steel filters in the inlets to protect the cartridge from foreign bodyes

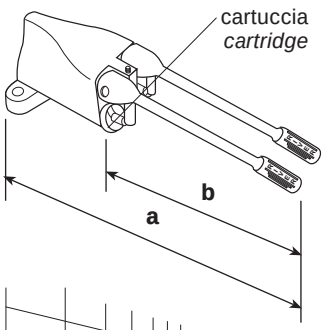

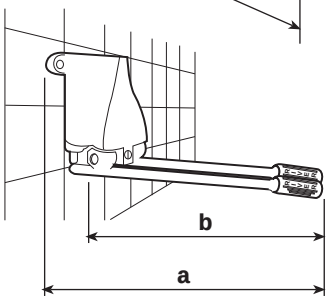

CODICE	mm **a**	mm **b**	Ø	TESTO DI CAPITOLATO
R 550 283	240	170	1/2”	miscelatore esterno a 2 pedali per il fissaggio a pavimento — un pedale per acqua solo fredda ed uno per acqua solo calda — premendo contemporaneamente 2 pedali si ottiene una buona miscelazione — pu funzionare anche con boiler istantaneo a gas. **Le cartucce sono interamente in ottone, con dispositivo anti colpo d’ariete e si possono estrarre facilmente** per la revisione senza togliere il pedale dal pavimento e senza smontare i flessibili. **In dotazione filtri inox** — ottone lucidato e cromato *floor mixer with 2 pedal*
R 552 283	295	250	1/2”	miscelatore esterno a 2 pedali per il fissaggio a parete — un pedale per acqua solo fredda ed uno per acqua solo calda — premendo contemporaneamente 2 pedali si ottiene una buona miscelazione — pu funzionare anche con boiler istantaneo a gas. **Le cartucce sono interamente in ottone, con dispositivo anti colpo d’ariete e si possono estrarre facilmente** per la revisione senza togliere il pedale dalla parete e senza smontare i flessibili. **In dotazione filtri inox e dima di montaggio** — ottone lucidato e cromato *wall-mounted mixer with 2 pedal*

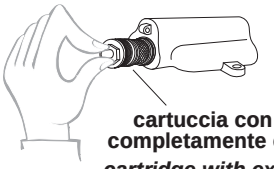

cartuccia con filtri inox completamente estraibile

cartridge with extractable stainless steel filter

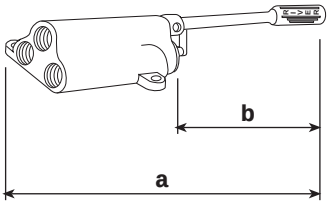

CODICE	mm **a**	mm **b**	Ø	TESTO DI CAPITOLATO
R 570 283	290	170	1/2”	miscelatore esterno a pedale per il fissaggio a pavimento — premendo la leva si ottiene acqua fredda, progressivamente miscelata e bollente — **cartuccia interamente in ottone con dispositivo anti colpo d’ariete**, con filtri in acciaio inox estraibili e revisionabili senza togliere il miscelatore dal pavimento — dispositivo per evitare le bruciature e conforme alla legge 10/91 che si pu togliere per gli utilizzi alla massima temperatura — ottone lucidato e cromato *floor mixer*
R 571 283	290	170	1/2”	miscelatore esterno a pedale **versione speciale per grandi cucine e per uso industriale con grande portata di 34 litri/minuto a 3 bar** — premendo la leva si ottiene acqua fredda, progressivamente miscelata e bollente — **cartuccia interamente in ottone con dispositivo anti colpo d’ariete**, con filtri in acciaio inox estraibili e revisionabili senza togliere il miscelatore dal pavimento — dispositivo per evitare le bruciature e conforme alla legge 10/91 che si pu togliere per gli utilizzi alla massima temperatura — ottone lucidato e cromato *special floor mixer – flow rate at 3 bar 34 l/min.*

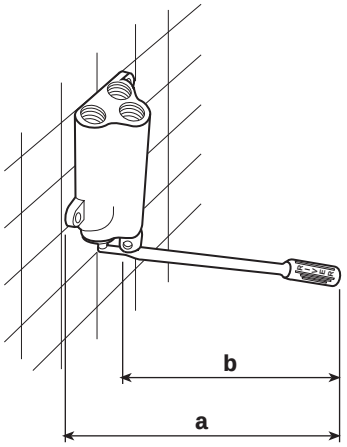

CODICE	mm **a**	mm **b**	Ø	TESTO DI CAPITOLATO
R 572 283	300	250	1/2”	miscelatore esterno a pedale per il fissaggio a parete — acqua fredda, progressivamente miscelata e bollente - **cartuccia interamente in ottone con dispositivo anti colpo d’ariete**, con filtri in acciaio inox estraibili e revisionabili senza togliere il miscelatore dalla parete — dispositivo per evitare le bruciature e conforme alla legge 10/91 che si pu togliere per gli utilizzi alla massima temperatura — ottone lucidato e cromato — completo di dima di montaggio *wall-mounted mixer*
R 573 283	300	250	1/2”	miscelatore esterno a pedale **versione speciale per grandi cucine e per uso industriale con grande portata di 34 litri/minuto a 3 bar** — premendo la leva si ottiene acqua fredda, progressivamente miscelata e bollente — **cartuccia interamente in ottone con dispositivo anti colpo d’ariete,** con filtri in acciaio inox estraibili e revisionabili senza togliere il miscelatore dalla parete - dispositivo per evitare le bruciature e conforme alla legge 10/91 che si pu togliere per gli utilizzi alla massima temperatura — ottone lucidato e cromato — completo di dima di montaggio *special wall-mounted mixer – flow rate at 3 bar 34 l/min.*

rubinetti e miscelatori a pedale serie 2000

pedal operated taps and mixers 2000 range

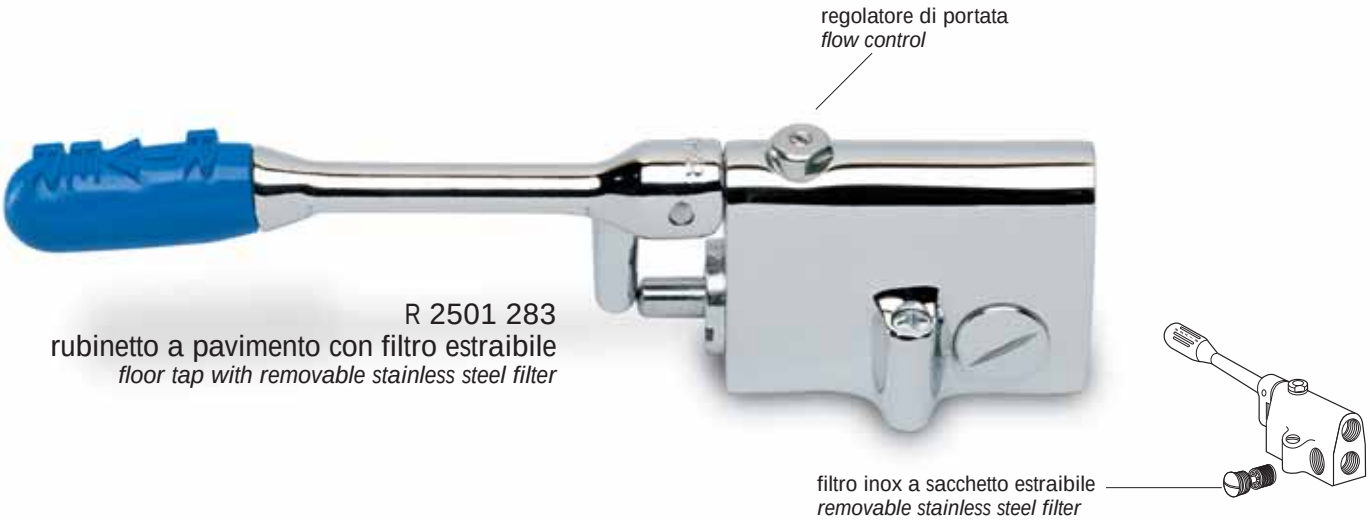

R 2501 283
rubinetto a pavimento con filtro estraibile
floor tap with removable stainless steel filter

R 2510 283
miscelatore a pavimento con 2 filtri estraibili
floor mixer with 2 removable stainless steel filters

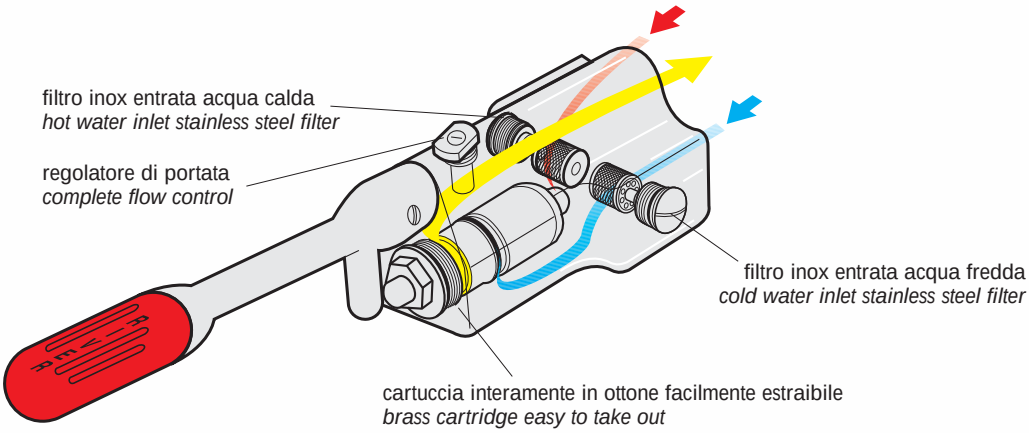

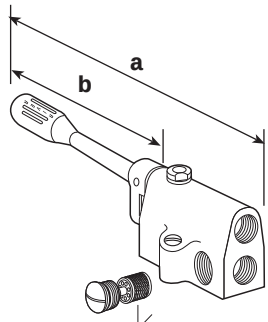

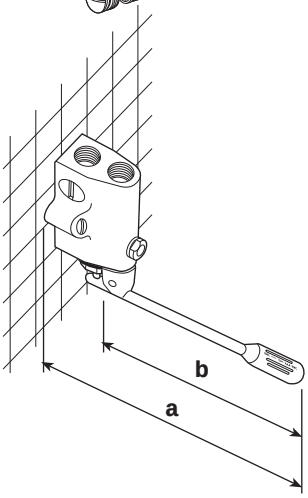

RUBINETTI CON COMANDO A PEDALE SERIE 2000
PEDAL OPERATED TAPS 2000 RANGE

CODICE	mm **a**	mm **b**	Ø	TESTO DI CAPITOLATO
R 2501 283	255	170	1/2”	rubinetto a pedale esterno per il fissaggio a pavimento — con filtro a sacchetto in acciaio inox sull entrata acqua fredda facilmente ispezionabile — cartuccia completamente estraibile senza togliere il rubinetto dal pavimento — regolatore di portata incorporato — ottone lucidato e cromato *floor tap*
R 2502 283	300	250	1/2”	rubinetto a pedale esterno per il fissaggio a parete — con filtri a sacchetto in acciaio inox sull entrata acqua fredda facilmente ispezionabile — cartuccia completamente estraibile senza togliere il rubinetto dalla parete — regolatore di portata incorporato — ottone lucidato e cromato. In dotazione dima di montaggio *wall-mounted tap*

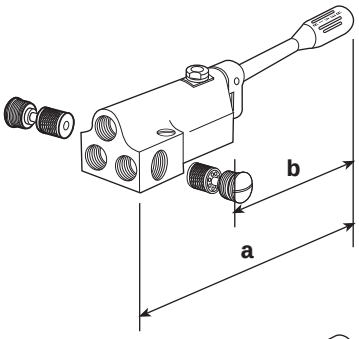

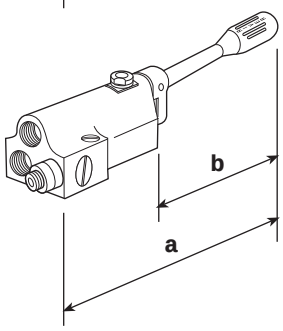

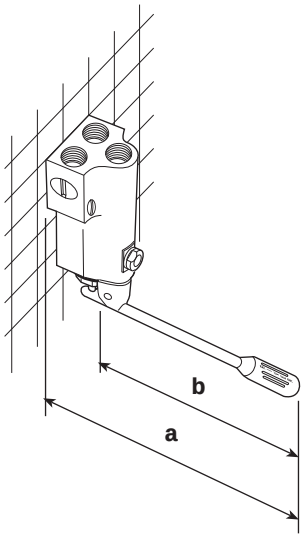

MISCELATORI CON COMANDO A PEDALE SERIE 2000
PEDAL OPERATED MIXERS 2000 RANGE

CODICE	mm **a**	mm **b**	Ø	TESTO DI CAPITOLATO
R 2510 283	290	170	1/2”	miscelatore a pedale esterno per il fissaggio a pavimento — con filtri a sacchetto in acciaio inox sulle entrate acqua fredda e calda facilmente ispezionabili — premendo la leva si ottiene acqua fredda, progressivamente miscelata e bollente — cartuccia interamente in ottone con dispositivo anti colpo d ariete estraibile senza togliere il miscelatore dal pavimento — regolatore di portata incorporato — dispositivo per evitare le bruciature conforme alla legge 10/91 che si pu togliere per gli utilizzi alla massima temperatura — ottone lucidato e cromato *floor mixer*
R 2511 283	320	170	1/2”	miscelatore a pedale esterno per il fissaggio a pavimento — con filtri a sacchetto in acciaio inox sulle entrate acqua fredda e calda facilmente ispezionabili — premendo la leva si ottiene acqua fredda, progressivamente miscelata e bollente — cartuccia interamente in ottone con dispositivo anti colpo d ariete estraibile senza togliere il miscelatore dal pavimento — regolatore di portata incorporato — dispositivo per evitare le bruciature conforme alla legge 10/91 che si pu togliere per gli utilizzi alla massima temperatura — ottone lucidato e cromato — **predisposto per boiler istantaneo a gas** con speciale valvola di non ritorno incorporata *ditto – for instant gas-fired water heater*
R 2520 283	300	250	1/2”	miscelatore a pedale esterno per il fissaggio a parete — con filtri a sacchetto in acciaio inox sulle entrate acqua fredda e calda facilmente ispezionabili — premendo la leva si ottiene acqua fredda, progressivamente miscelata e bollente — cartuccia interamente in ottone con dispositivo anti colpo d ariete estraibile senza togliere il miscelatore dalla parete — regolatore di portata incorporato — dispositivo per evitare le bruciature conforme alla legge 10/91 che si pu togliere per gli utilizzi alla massima temperatura — ottone lucidato e cromato — in dotazione dima di montaggio *wall-mounted mixer*
R 2521 283	300	250	1/2”	miscelatore a pedale esterno per il fissaggio a parete — con filtri a sacchetto in acciaio inox sulle entrate acqua fredda e calda facilmente ispezionabili — premendo la leva si ottiene acqua fredda, progressivamente miscelata e bollente — cartuccia interamente in ottone con dispositivo anti colpo d ariete estraibile senza togliere il miscelatore dalla parete — regolatore di portata incorporato — dispositivo per evitare le bruciature conforme alla legge 10/91 che si pu togliere per gli utilizzi alla massima temperatura - ottone lucidato e cromato — **predisposto per boiler istantaneo a gas** con speciale valvola di non ritorno incorporata — in dotazione dima di montaggio *ditto – for instant gas-fired water heater*

HACCP system *(Hazard Analysis and Critical Control Point)*

comandi a pedale e a ginocchio professionali

pedal and knee operated taps and mixers

R 810 283
brevettato
montaggio sospeso
a mm 150
dal pavimento

patented
for installation suspended
at 150 mm from the floor

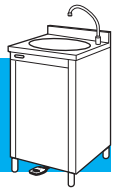

COMANDI A PEDALE E A LEVA PER MONTAGGIO SOSPESO
PEDAL AND KNEE OPERATED TAPS AND MIXERS

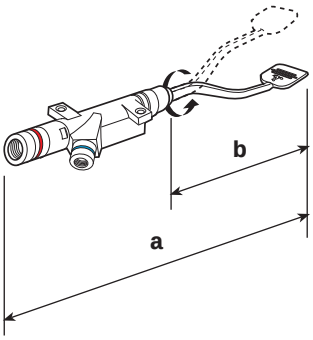

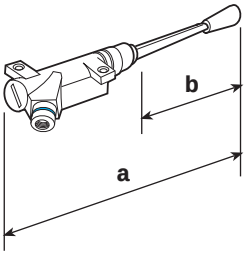

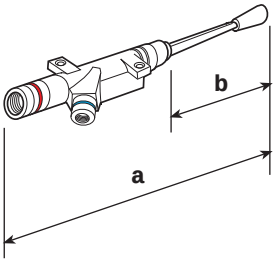

CODICE	mm **a**	mm **b**	Ø	TESTO DI CAPITOLATO
R 801 283	370	215	1/2”	brevettato — rubinetto (solo acqua fredda) per il montaggio sospeso sotto i mobili inox *patented – pedal tap for installation suspended*
R 810 283	390	215	1/2”	brevettato — miscelatore **sospeso mod. giro** — la leva di comando ruota a 360¡ e ha una corsa di 150 mm. — il fissaggio del corpo del miscelatore indipendente dalla posizione della leva — premendo il pedale si ottiene acqua fredda e progressivamente acqua calda — cartuccia in ottone con dispositivo anti colpo d ariete. 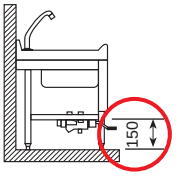 Regolatore di portata in uscita e filtri inox in entrata acqua fredda e calda con indicatori blu e rosso per il montaggio — corpo a leva di comando in ottone fuso sabbiato e cromato — portata a 3 bar 16 l/min. *patented – pedal mixer for installation suspended – flow rate 16 l/min.*
R 802 283	355	200	1/2”	rubinetto ad anca — con lo spostamento della leva in tutte le direzioni si ottiene l erogazione — chiusura automatica — cartuccia in ottone con dispositivo anti colpo d ariete — regolatore di portata incorporato — portata a 3 bar 16 l/min. *hip operated tap*
R 821 283	395	200	1/2”	brevettato — miscelatore ad anca — con lo spostamento della leva in tutte le direzioni si ottiene acqua fredda e progressivamente acqua miscelata e calda — cartuccia in ottone con dispositivo anti colpo d ariete — incorporata valvola di non ritorno e regolatore di portata — portata a 3 bar 16 l/min. *patented – hip operated mixer – moving the brass lever in any direction we have cold, mixed and hot water*